België Luxemburg
nl
Deutsche Anleitung auf Anfrage erhältlich

ADVANCE

AMC

Gebruikershandleiding

Condenserende gaswandketels

AMC 15
AMC 25
AMC 35
AMC 24/28 MI
AMC 35/40 MI
Diematic Evolution

De Dietrich
SUSTAINABLE COMFORT®

Geachte klant,

Dank u voor de aanschaf van dit apparaat.

Lees deze handleiding zorgvuldig door voordat u het product gebruikt en bewaar deze op een veilige plaats voor toekomstig gebruik. Om te zorgen voor een voortdurende veilige en goede werking, raden wij aan het product regelmatig te laten onderhouden. Onze Service en klantenservice-organisatie kan hierbij helpen.

Wij hopen dat u jarenlang plezier zult beleven aan het product.

Inhoudsopgave

1 Veiligheid 5
1.1 Algemene veiligheidsvoorschriften 5
1.2 Aanbevelingen 6
1.3 Aansprakelijkheden 6
1.3.1 Aansprakelijkheid van de fabrikant 6
1.3.2 Aansprakelijkheid van de installateur 7
1.3.3 Aansprakelijkheid van de gebruiker 7

2 Over deze handleiding 7
2.1 Algemeen 7
2.2 In de handleiding gebruikte symbolen 7

3 Technische specificaties 8
3.1 Goedkeuringen 8
3.1.1 Certificeringen 8
3.2 Technische gegevens 8

4 Beschrijving van het product 10
4.1 Algemene beschrijving 10
4.2 Beschrijving van het bedieningspaneel 11
4.2.1 Componenten van het bedieningspaneel 11
4.2.2 Beschrijving van het hoofdscherm 11
4.2.3 Beschrijving van het hoofdmenu 11
4.2.4 Definitie van zone 12
4.2.5 Definitie van activiteit 12

5 Werking 12
5.1 Gebruik van het bedieningspaneel 12
5.1.1 Wijzigen van de instellingen van het bedieningspaneel 12
5.1.2 De naam en het pictogram van een zone wijzigen 13
5.1.3 De naam van een activiteit wijzigen 14
5.1.4 De centrale verwarming in-/uitschakelen 14
5.2 Opstarten 15
5.3 Uitschakelen 15
5.4 Vorstbeveiliging 15

6 Instellingen 16
6.1 Parameterlijst 16
6.1.1 CU-GH08-besturingseenheid parameters 16
6.2 De kamertemperatuur van een zone wijzigen 17
6.2.1 De bedrijfsmodus van een zone wijzigen 17
6.2.2 De kamertemperatuur tijdelijk wijzigen 18
6.2.3 Klokprogramma om de kamertemperatuur te regelen 18
6.3 De sanitair-warmwatertemperatuur wijzigen 19
6.3.1 De bedrijfsmodus van het sanitair warm water wijzigen 19
6.3.2 De sanitair-warmwatertemperatuur tijdelijk verhogen 20
6.3.3 De comfort- en verlaagde warmwatertemperatuur wijzigen 20
6.3.4 Klokprogramma om de SWW-temperatuur te regelen 20
6.4 Vakantieprogramma's voor alle zones activeren 21

7 Onderhoud 22
7.1 Algemeen 22
7.2 Onderhoudsinstructies 22
7.3 Bijvullen van de installatie 22
7.3.1 Bijvullen van de installatie met automatische bijvulinrichting 22
7.3.2 Bijvullen van de installatie (handmatig) 23
7.3.3 De automatische vul-/bijvulunit activeren 24
7.4 CV-installatie ontluchten 24
7.5 De CV-installatie aftappen 25

8 Bij storing 26
8.1 Storingscodes 26
8.1.1 Waarschuwing 26
8.1.2 Blokkering 26

8.1.3 Vergrendeling . . . 26
8.1.4 Melden storingscodes . . . 26
8.2 De naam en het telefoonnummer van de installateur lezen . . . 26
8.3 Problemen en oplossingen . . . 27

9 Verwijdering . . . 28
9.1 Verwijdering en recycling . . . 28

10 Milieu . . . 28
10.1 Energiebesparing . . . 28
10.1.1 Kamerthermostaten en instellingen . . . 28

11 Garanties . . . 28
11.1 Algemeen . . . 28
11.2 Garantievoorwaarden . . . 29

12 Bijlage . . . 29
12.1 ErP-informatie . . . 29
12.1.1 Productkaart . . . 29
12.1.2 Pakketkaart . . . 31

1 Veiligheid

1.1 Algemene veiligheidsvoorschriften

Gevaar
Indien u gas ruikt:

1. Gebruik geen vuur, rook niet, gebruik geen elektrische contacten of schakelaars (bel, verlichting, motor, lift, etc.).
2. Sluit de gasaanvoer af.
3. Open de ramen.
4. Ontruim de woning.
5. Neem contact op met een erkend installateur.

Gevaar
Indien u rookgassen ruikt:

1. Schakel de ketel uit.
2. Open de ramen.
3. Ontruim de woning.
4. Neem contact op met een erkend installateur.

Waarschuwing
Raak de rookgaspijpen niet aan. Afhankelijk van de ketelinstellingen kan de temperatuur van de rookgaspijpen hoger dan 60 °C worden.

Waarschuwing
Raak radiatoren niet langdurig aan. Afhankelijk van de ketelinstellingen kan de temperatuur van de radiatoren hoger dan 60 °C worden.

Waarschuwing
Wees voorzichtig met het sanitair warm water. Afhankelijk van de ketelinstellingen kan de temperatuur van sanitair warm water hoger dan 65 °C worden.

Waarschuwing
Het gebruik van de ketel en de installatie door u als eindgebruiker dient zich te beperken tot de handelingen zoals omschreven in deze handleiding. Uitgebreidere handelingen dienen uitsluitend door een erkend installateur te geschieden.

Waarschuwing
De condenswaterafvoer mag niet worden gewijzigd of afgedicht. Wanneer een condensaat-neutralisatiesysteem is toegepast, dient dit regelmatig volgens de voorschriften van de fabrikant te worden gereinigd.

Opgelet
Zorg dat de ketel wordt onderhouden. Neem contact op met een erkend installateur of sluit een onderhoudscontract af voor de servicebeurt van de ketel.

Opgelet
Er mogen alleen originele reserveonderdelen worden gebruikt.

Belangrijk
Controleer regelmatig of de verwarmingsinstallatie met water is gevuld en onder druk staat.

1.2 Aanbevelingen

Gevaar
Dit toestel kan worden gebruikt door kinderen vanaf acht jaar en mensen met een lichamelijke, zintuiglijke of geestelijke beperking, of met een gebrek aan ervaring en kennis, mits zij onder toezicht staan en worden geïnstrueerd in het veilige gebruik van het toestel en de daaran verbonden gevaren begrijpen. Kinderen mogen niet met het toestel spelen. Zonder begeleiding mag schoonmaak en gebruikers onderhoud niet door kinderen worden gedaan.

Waarschuwing
Het niet juist installeren en onderhouden van de ketel door een erkend installateur volgens de bij de ketel meegeleverde handleiding, kan tot gevaarlijke situaties leiden en/of lichamelijk letsel tot gevolg hebben.

Waarschuwing
De assemblage, installatie en het onderhoud van de installatie mogen uitsluitend door gekwalificeerde personen worden uitgevoerd.

Waarschuwing
De ketel moet door een erkend installateur worden verwijderd en afgevoerd volgens de plaatselijke en nationale regelgeving.

Waarschuwing
Als het netsnoer is beschadigd, moet het worden vervangen door de fabrikant zelf, zijn dealer of vergelijkbare bekwame personen om gevaarlijke situaties te voorkomen.

Gevaar
Om veiligheidsredenen raden wij aan om op geschikte plekken rookmelders en een CO-detector bij het toestel te plaatsen.

Opgelet
- Zorg dat de ketel op ieder moment te bereiken is.
- De ketel moet in een vorstvrije ruimte worden geïnstalleerd.
- Bij vaste aansluiting van het netsnoer dient altijd voor de ketel een dubbelpolige hoofdschakelaar te worden aangebracht met een contactopening van ten minste 3 mm (EN 60335-1).
- Tap de ketel en de cv-installatie af, als u voor langere tijd geen gebruik maakt van de woning en er kans is op vorst.
- De vorstbeveiliging werkt niet als de ketel buiten bedrijf is.
- De ketelbeveiliging is alleen voor de ketel bedoeld, en niet voor de complete installatie.
- Controleer regelmatig de waterdruk van de installatie. Als de waterdruk lager is dan 0,8 bar, moet de installatie worden bijgevuld(aanbevolen waterdruk tussen 1,5 en 2,0 bar).

Belangrijk
Bewaar dit document in de nabijheid van de ketel.

Belangrijk
Instructie- en waarschuwingsstickers mogen nooit verwijderd of afgedekt worden en moeten gedurende de totale levensduur van de ketel leesbaar zijn. Vervang beschadigde of onleesbare instructie- en waarschuwingsstickers onmiddellijk.

Belangrijk
Wijzigingen in de ketel mogen alleen worden uitgevoerd na schriftelijke toestemming van **De Dietrich**.

1.3 Aansprakelijkheden

1.3.1 Aansprakelijkheid van de fabrikant

Onze producten worden vervaardigd volgens de eisen van de verschillende van toepassing zijnde richtlijnen. Ze worden daarom afgeleverd met de CE-markering en eventueel noodzakelijke documenten. In het belang van de kwaliteit van onze producten brengen wij doorlopend verbeteringen aan. Daarom houden wij ons het recht voor de in dit document vermelde specificaties te wijzigen.

In de volgende gevallen zijn wij als fabrikant niet aansprakelijk:

- Het niet opvolgen van de instructies voor de installatie en het onderhoud van het toestel.
- Het niet opvolgen van de gebruiksvoorschriften van het toestel.

- Gebrekkig of onvoldoende onderhoud van het toestel.

1.3.2 Aansprakelijkheid van de installateur

De installateur is aansprakelijk voor de installatie en de eerste inbedrijfstelling van het toestel. De installateur moet de volgende instructies in acht nemen:

- Lees de voorschriften van het toestel in de meegeleverde handleidingen en neem deze in acht.
- Installeer het toestel overeenkomstig de geldende wetgeving en normen.
- Voer de eerste inbedrijfstelling en eventueel benodigde controles uit.
- Leg de installatie uit aan de gebruiker.
- Als onderhoud noodzakelijk is, waarschuw dan de gebruiker voor de controle- en onderhoudsplicht betreffende het toestel.
- Overhandig alle handleidingen aan de gebruiker.

1.3.3 Aansprakelijkheid van de gebruiker

Om het optimaal functioneren van het systeem te garanderen moet u de volgende aanwijzingen in acht nemen:

- Lees de voorschriften van het toestel in de meegeleverde handleidingen en neem deze in acht.
- Vraag de hulp van een erkende installateur voor de installatie en de uitvoering van de eerste inbedrijfstelling.
- Vraag aan de installateur uitleg over uw installatie.
- Laat de benodigde inspecties en onderhoud uitvoeren door een erkend installateur.
- Bewaar de handleidingen in goede staat en in de buurt van het toestel.

2 Over deze handleiding

2.1 Algemeen

Deze handleiding is bestemd voor de eindgebruiker van een AMC ketel.

2.2 In de handleiding gebruikte symbolen

Deze handleiding bevat bijzondere aanwijzingen, gemarkeerd met specifieke symbolen. Let extra goed op wanneer deze symbolen worden gebruikt.

Gevaar
Kans op gevaarlijke situaties die ernstig persoonlijk letsel kunnen veroorzaken.

Gevaar voor elektrische schok
Kans op elektrische schok, kan ernstig persoonlijk letsel veroorzaken.

Waarschuwing
Kans op gevaarlijke situaties die licht persoonlijk letsel kunnen veroorzaken.

Opgelet
Kans op materiële schade.

Belangrijk
Let op, belangrijke informatie.

De onderstaande symbolen zijn van minder belang, maar zij kunnen u helpen bij het navigeren of nuttige informatie geven.

Zie
Verwijzing naar andere handleidingen of andere pagina's in deze handleiding.

Nuttige informatie of extra begeleiding.

▶▶ Rechtstreekse menunavigatie, zonder bevestiging. Te gebruiken door wie vertrouwd is met het systeem.

3 Technische specificaties

3.1 Goedkeuringen

3.1.1 Certificeringen

Tab.1 Certificeringen

CE-identificatienummer	PIN 0063CR3604
NOx-klasse (1)	6
Type rookgasaansluiting	B_{23P} , B_{33} (2) C_{13} , C_{33} , C_{43P} , C_{53} , C_{93} , $C_{(10)3}$, $C_{(12)3}$
(1) EN 15502–1 (2) Als een ketel wordt geïnstalleerd met een aansluiting van het type B_{23P}, B_{33}, dan wordt de IP-codering van de ketel verlaagd tot IP20.	

3.2 Technische gegevens

Tab.2 Algemeen

AMC			15	25	24/28 MI	35	35/40 MI
Nominaal vermogen (Pn) CV-bedrijf (80/60 °C) G20 (H gas)	min-max (1)	kW	3,0 - 14,9 14,9	5,0 - 24,8 24,8	5,0 - 24,8 19,9	7,0 - 34,5 34,5	7,0 - 34,5 24,8
Nominaal vermogen (Pn) CV-bedrijf (80/60 °C) G25 (L-gas)	min-max (1)	kW	2,5 - 12,4 12,4	4,2 - 20,6 20,6	4,2 - 20,6 20,6	5,8 - 28,6 28,6	5,8 - 28,6 20,6
Nominaal vermogen (Pn) SWW-bedrijf G20 (H-gas)	min-max (1)	kW	- -	- -	5,0 - 27,8 27,8	- -	7,0 - 38,5 38,5
Nominaal vermogen (Pn) SWW-bedrijf G25 (L-gas)	min-max (1)	kW	- -	- -	4,2 - 23,7 23,7	- -	6,1 32,2 32,2
(1) Fabrieksinstelling							

Tab.3 Gas- en rookgasgegevens

AMC			15	25	24/28 MI	35	35/40 MI
Gasverbruik G20 (H-gas)	min-max	m^3/u	0,33 - 1,59	0,55 - 2,65	0,55 - 2,96	0,77 - 3,68	0,77 - 4,11
Gasverbruik G25 (L-gas)	min-max	m^3/u	0,38 - 1,85 0,32 - 1,07	0,64 - 3,08 0,32 - 2,55	0,64 - 3,45 0,53 - 2,86	0,90 - 4,28 0,75 - 3,59	0,90 - 4,78 0,75 - 3,96
Gasverbruik G31 (propaan)	min-max	m^3/u	0,21 - 0,61	0,24 - 1,02	0,24 - 1,15	0,30 - 1,42	0,30 - 1,59
NOx jaaremissie G20 (H-gas) EN15502	O_2 = 0%	ppm	17	16	16	27	-
NOx jaaremissie G20 (H-gas) EN15502	H_I	mg/kWh	30	28	28	45	45
NOx jaaremissie G20 (H-gas) EN15502	H_s	mg/kWh	27	25	25	41	41
NOx jaaremissie G25 (L-gas)		ppm mg/kWh	- -	21 38	21 38	31 55	31 55
CO jaaremissie G25 (L-gas)		ppm mg/kWh	- -	64 70	64 70	77 84	77 84

Tab.4 Gegevens cv-circuit

AMC			15	25	24/28 MI	35	35/40 MI
Waterinhoud		l	1,7	1,7	1,7	2,3	2,3
Waterbedrijfsdruk (PMS)	max	bar	3,0	3,0	3,0	3,0	3,0
Watertemperatuur	max	°C	110,0	110,0	110,0	110,0	110,0
Bedrijfstemperatuur	max	°C	90,0	90,0	90,0	90,0	90,0

Tab.5 Gegevens SWW-circuit

AMC			24/28 MI	35/40 MI
Specifiek warmwaterdebiet D (60 °C)		l/min	8,2	11
Specifiek warmwaterdebiet D (40 °C)		l/min	14,5	20,3
Tapdrempel(1)	max	l/min	1,5	1,5
Werkdruk (Pmw)		bar	8	8
(1) Minimale hoeveelheid water die uit de kraan komt om de ketel in bedrijf te laten komen.				

Tab.6 Gegevens elektrisch

AMC			15	25	24/28 MI	35	35/40 MI
Netvoeding		V~	230	230	230	230	230
Opgenomen vermogen - Vollast	max (1)	W	67 67	77 77	84 68	93 93	106 71
(1) Fabrieksinstelling.							

Tab.7 Gegevens overige

AMC			15	25	24/28 MI	35	35/40 MI
Totaal gewicht (leeg)		kg	38	38	40	33	35

Tab.8 Technische parameters

AMC			15	25	24/28 MI	35	35/40 MI
Ketel met rookgascondensor			Ja	Ja	Ja	Ja	Ja
Lagetemperatuurketel(1)			Nee	Nee	Nee	Nee	Nee
B1-ketel			Nee	Nee	Nee	Nee	Nee
Ruimteverwarmingstoestel met warmtekrachtkoppeling			Nee	Nee	Nee	Nee	Nee
Combinatieverwarmingstoestel			Nee	Nee	Ja	Nee	Ja
Nominale warmteafgifte	*Pnom*	kW	15	25	25	35	35
Nuttige warmteafgifte bij nominale warmteafgifte en werking op hoge temperatuur(2)	P_4	kW	14,9	24,8	24,8	34,5	34,5
Nuttige warmteafgifte bij 30% van de nominale warmteafgifte en werking op lage temperatuur(1)	P_1	kW	5,0	8,3	8,3	11,6	11,6
Seizoensgebonden energie-efficiëntie voor ruimteverwarming	η_s	%	94	94	94	95	95
Nuttig rendement bij nominale warmteafgifte en werking op hoge temperatuur(2)	η_4	%	89,5	89,4	89,4	89,3	89,3
Nuttig rendement bij 30% van de nominale warmteafgifte en werking op lage temperatuur(1)	η_1	%	99,3	99,2	99,2	99,6	99,6
Supplementair elektriciteitsverbruik							
Vollast	*elmax*	kW	0,027	0,037	0,037	0,050	0,050
lage last	*elmin*	kW	0,018	0,017	0,017	0,018	0,018
Stand-by stand	P_{SB}	kW	0,004	0,004	0,004	0,004	0,004
Andere kenmerken							
Warmteverlies in stand-by stand	P_{stby}	kW	0,078	0,078	0,078	0,054	0,054
Energieverbruik van ontstekingsbrander	P_{ign}	kW	-	-	-	-	-

AMC			15	25	24/28 MI	35	35/40 MI
Jaarlijks energieverbruik	Q_{HE}	GJ	46	76	76	105	105
Geluidsvermogensniveau, binnen	L_{WA}	dB(A)	45	51	51	53	53
Emissies van stikstofoxiden	NO_X	mg/kWh	27	25	25	41	41
Parameters van het sanitair warm water							
Opgegeven capaciteitsprofiel			-	-	A	-	A
Dagelijks elektriciteitsverbruik	Q_{elek}	kWh	-	-	0,169	-	0,188
Jaarlijks elektriciteitsverbruik	AEC	kWh	-	-	37	—	41
Energie-efficiëntie van waterverwarming	η_{wh}	%	-	—	88	-	87
Dagelijks brandstofverbruik	$Q_{brandst}$	kWh	-	-	22,045	-	27,713
Jaarlijks brandstofverbruik	AFC	GJ	-	-	17	-	22

(1) Lage temperatuur betekent voor verwarmingsketels met rookgascondensor een temperatuur van 30°C, voor lagetemperatuurketels 37°C en voor andere verwarmingstoestellen 50°C (bij de inlaat van het verwarmingstoestel).
(2) Werking op hoge temperatuur betekent een retourtemperatuur van 60 °C bij de inlaat van het verwarmingstoestel en een toevoertemperatuur van 80 °C bij de uitlaat van het verwarmingstoestel.

Zie
De achterzijde van deze handleiding voor contactgegevens.

4 Beschrijving van het product

4.1 Algemene beschrijving

De AMC ketel is een gaswandketel met de volgende eigenschappen:

- Hoogrendementverwarming
- Lage verontreinigende uitstoot
- Automatische bijvulinrichting
- Hoogwaardig elektronisch bedieningspaneel
- Vereenvoudigde installatie en aansluiting door het met het apparaat meegeleverde montageframe.

De volgende keteltypes zijn leverbaar:

Type	Functie
AMC 15 AMC 25 AMC 35	Uitsluitend verwarming (Mogelijkheid tot productie van sanitair warm water door een separaat geïnstalleerd warmwatertoestel).
AMC 24/28 MI AMC 35/40 MI	Verwarming en productie van sanitair warm water.

4.2 Beschrijving van het bedieningspaneel

4.2.1 Componenten van het bedieningspaneel

Afb.1 Componenten van het bedieningspaneel

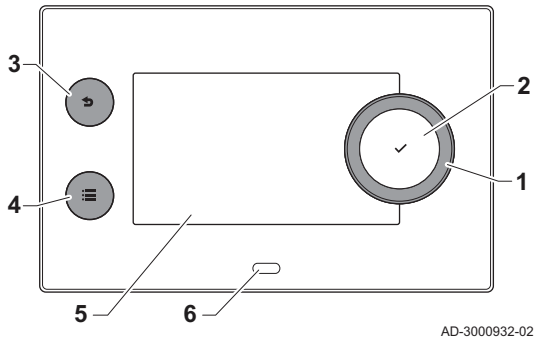

1 Draaiknop om een pictogram, menu of instelling te selecteren
2 Knop ✔ bedienen om de selectie te bevestigen
3 Retourknop ⮌:
   - **Kort drukken op de toets**: Terugkeren naar het vorige niveau of vorige menu
   - **Lang op de toets drukken**: Terug naar hoofdscherm
4 Menuknop ☰ om naar het hoofdmenu te gaan
5 Display
6 Status-LED

4.2.2 Beschrijving van het hoofdscherm

Dit scherm verschijnt automatisch na de start van het toestel. Het bedieningspaneel gaat automatisch in de stand-bymodus (zwart scherm) als de knoppen 5 minuten lang niet worden gebruikt. Druk op een van de knoppen op het bedieningspaneel om het scherm weer te activeren.

U kunt van elk menu navigeren naar het hoofdscherm als u de terugknop ⮌ enkele seconden indrukt.

De pictogrammen op het hoofdscherm bieden snelle toegang tot de corresponderende menu's. Gebruik de draaiknop om naar het item van uw keuze te gaan en druk op de toets ✔ om de keuze te bevestigen.

Afb.2 Pictogrammen op hoofdscherm

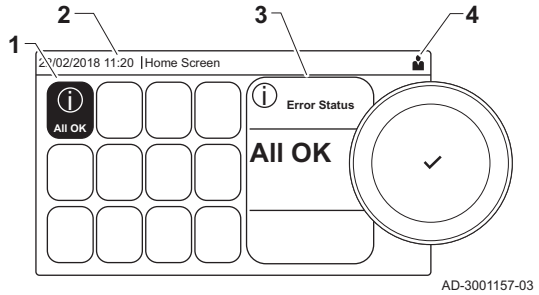

1 Pictogrammen: het geselecteerde pictogram wordt geaccentueerd
2 Datum en tijd | naam van het scherm (huidige positie in het menu)
3 Informatie over het geselecteerde pictogram
4 Pictogrammen die navigatieniveau, bedrijfsmodus, fouten en overige informatie aangeven.

4.2.3 Beschrijving van het hoofdmenu

U kunt vanaf elk menu rechtstreeks navigeren naar het hoofdmenu door te drukken op de toets ☰. Het aantal toegankelijke menu's hangt af van het toegangsniveau (gebruiker of installateur).

Afb.3 Opties van het hoofdmenu

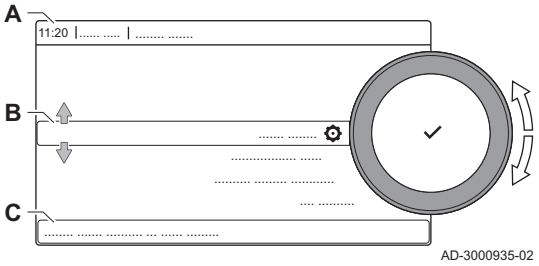

A Datum en tijd | naam van het scherm (huidige positie in het menu)
B Beschikbare menu's
C Korte uitleg van het gekozen menu

Tab.9 Beschikbare menu's voor de gebruiker

Beschrijving	Icoon
Activeer installateurstoegang	
Systeeminstellingen	
Versie-informatie	

4.2.4 Definitie van zone

Afb.4 Twee zones

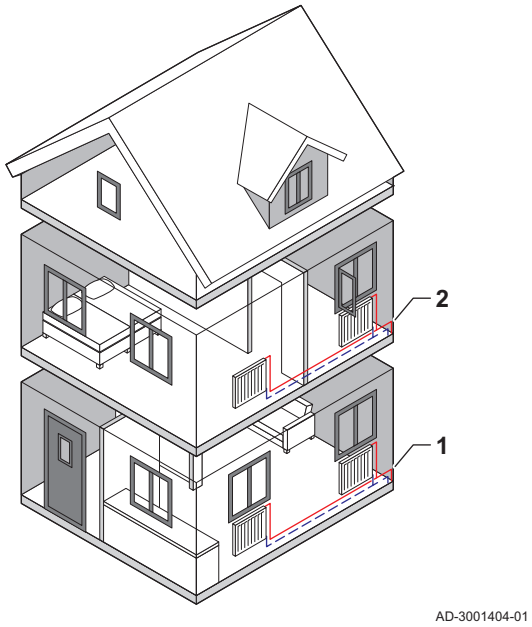

Zone is de term die gegeven wordt aan de diverse hydraulische circuits CIRCA, CIRCB etc. Deze duidt meerdere delen aan van een gebouw dat door hetzelfde circuit wordt bediend.

Meerdere zones zijn alleen mogelijk met een uitbreidingsprintplaat.

Tab.10 Voorbeeld van twee zones

	Zone	Fabrieksnaam
1	Zone 1	CIRCA
2	Zone 2	CIRCB

4.2.5 Definitie van activiteit

Activiteit is de term die gebruikt wordt als tijdvensters in een klokprogramma worden geprogrammeerd. Het klokprogramma stelt de kamertemperatuur in voor verschillende activiteiten gedurende de dag. Een temperatuurrichtwaarde is met elke activiteit verbonden. De laatste activiteit van een dag is geldig tot de eerste activiteit op de volgende dag.

Afb.5 Activiteiten van een klokprogramma

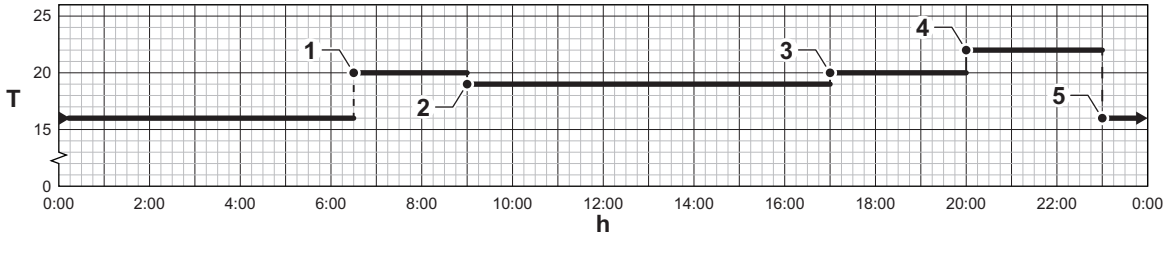

Tab.11 Voorbeeld van activiteiten

	Begin van de activiteit	Activiteit	Temperatuurrichtwaarde
1	6:30	Ochtend	20 °C
2	9:00	Weg	19 °C
3	17:00	Thuis	20 °C
4	20:00	Avond	22 °C
5	23:00	Slapen	16 °C

5 Werking

5.1 Gebruik van het bedieningspaneel

5.1.1 Wijzigen van de instellingen van het bedieningspaneel

U kunt de instellingen van het bedieningspaneel wijzigen binnen de systeeminstellingen.

▶▶ ≡ > **Systeeminstellingen**

Gebruik de draaiknop om te selecteren.
Gebruik de toets ✔ om de selectie te bevestigen.

1. Druk op de toets ≡.
2. Selecteer **Systeeminstellingen** ⚙.
3. Voer een van de handelingen uit zoals beschreven in onderstaande tabel:

Tab.12 Instellingen van het bedieningspaneel

Menu systeeminstellingen	Instellingen
Stel datum en tijd in	Stel de huidige datum en tijd in
Selecteer land en taal	Selecteer uw land en taal
Zomertijdaanpassing	Zomertijd in- of uitschakelen. Als de zomertijd is ingeschakeld, wordt de interne tijd van het systeem bijgewerkt zodat deze correspondeert met de zomer- en wintertijd.
Installateursgegevens	Lees de naam en het telefoonnummer van de installateur uit
Namen verwarmingsactiviteit instellen	Creëer de namen voor de activiteiten van het klokprogramma
Stel schermhelderheid in	Stel de helderheid van het display in
Stel toetsgeluid in	Activeer of deactiveer het klikgeluid van de draaiknop
Licentie-informatie	Lees gedetailleerde licentie-informatie af van de platformtoepassing van het apparaat

5.1.2 De naam en het pictogram van een zone wijzigen

De zones hebben een pictogram en naam die in de fabriek zijn ingesteld. Afhankelijk van uw toestel kunt u het pictogram en de naam voor de zones wijzigen. Niet alle typen toestellen en zones ondersteunen de wijziging van symbool en naam.

▶▶ Selecteer zone > **Zoneconfiguratie** > **Gebrksvr naam groep** of **Icoon weerg groep**

Gebruik de draaiknop om te selecteren.
Gebruik de toets ✔ om de selectie te bevestigen.

1. Selecteer het pictogram van de zone die u wilt wijzigen.
2. Selecteer **Zoneconfiguratie**
3. Selecteer **Gebrksvr naam groep**
   ⇨ Een toetsenbord met letters, cijfers en symbolen (tekens) wordt weergegeven.
4. Wijzig de naam van de zone (maximaal 20 tekens):
   4.1. Gebruik de bovenste regel om te veranderen van (hoofd)letter, cijfers, symbolen of speciale tekens.
   4.2. Selecteer een teken of actie.
   4.3. Selecteer ← om een teken te wissen.
   4.4. Selecteer ␣ om een spatie toe te voegen.

Afb.6 Letterselectie

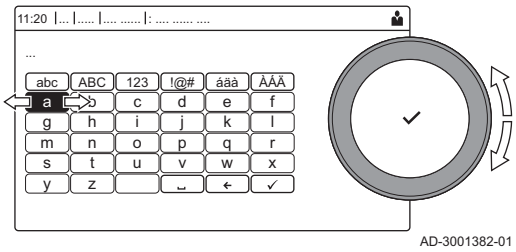

Afb.7 Het wijzigen van de zonenaam voltooien

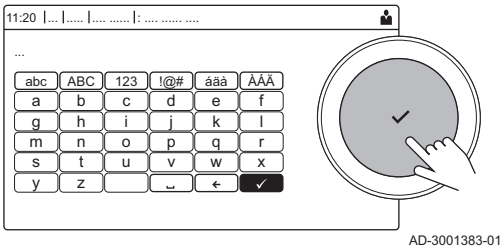

4.5. Selecteer ✔ om het wijzigen van de zonenaam te voltooien.
5. Selecteer **Icoon weerg groep**.
   ⇨ Alle beschikbare pictogrammen verschijnen in het display.
6. Selecteer het gewenste pictogram voor de zone.

5.1.3 De naam van een activiteit wijzigen

U kunt de namen van de activiteiten wijzigen in het klokprogramma.

▶▶ ≡ > **Systeeminstellingen** > **Namen verwarmingsactiviteit instellen**

Gebruik de draaiknop om te selecteren.
Gebruik de toets ✔ om de selectie te bevestigen.

1. Druk op de toets ≡.
2. Selecteer **Systeeminstellingen** ⚙.
3. Selecteer **Namen verwarmingsactiviteit instellen**.
   ⇨ Een lijst van 6 activiteiten en hun standaardnamen wordt weergegeven:

Activiteit 1	Slapen
Activiteit 2	Thuis
Activiteit 3	Weg
Activiteit 4	Ochtend
Activiteit 5	Avond
Activiteit 6	Aangepast

4. Selecteer een activiteit.
   ⇨ Een toetsenbord met letters, cijfers en symbolen wordt weergegeven.
5. Wijzig de naam van de activiteit (maximaal 20 tekens):
   5.1. Gebruik de bovenste regel om te veranderen van (hoofd)letter, cijfers, symbolen of speciale tekens.
   5.2. Selecteer een letter, cijfer of actie.
   5.3. Selecteer ← om een letter, cijfer of symbool te verwijderen.
   5.4. Selecteer ␣ om een spatie toe te voegen.
   5.5. Selecteer ✔ om het wijzigen van de activiteit te voltooien.

Afb.8 Letterselectie

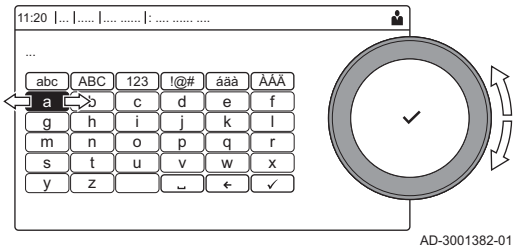

Afb.9 Teken bevestigen

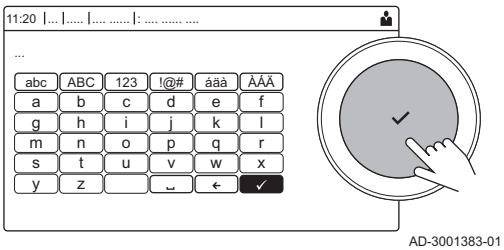

5.1.4 De centrale verwarming in-/uitschakelen

U kunt de centrale verwarmingsfunctie uitschakelen om energie te sparen.

▶▶ 🔥 > **CV-functie aan/uit**

Gebruik de draaiknop om te selecteren.
Gebruik de toets ✔ om de selectie te bevestigen.

1. Selecteer het pictogram [ ].
2. Selecteer **CV-functie aan/uit**.
3. Selecteer de volgende instelling:
   - **Uit** om de centrale verwarmingsfunctie uit te schakelen.
   - **Aan** om de centrale verwarmingsfunctie in te schakelen.

Opgelet
Vorstbeveiliging is niet beschikbaar wanneer de centrale verwarmingsfunctie is uitgeschakeld.

5.2 Opstarten

Start de ketel als volgt op:

1. Open de gaskraan van de ketel.
2. Steek de stekker van de ketel in een geaard stopcontact.
3. Schakel de ketel in met de aan/uit-schakelaar van de ketel.
   ⇨ De ketel begint een automatische ontluchtingscyclus die ongeveer 3 minuten duurt.
4. Controleer de waterdruk van de CV-installatie die op het display van het bedieningspaneel staat aangegeven. Indien nodig: vul de CV-installatie bij.

De actuele bedrijfssituatie van de ketel wordt met de statussignalering op het bedieningspaneel weergegeven.

Zie ook
Bijvullen van de installatie, pagina 22

5.3 Uitschakelen

Schakel de ketel als volgt uit:

1. Schakel de ketel uit met de aan/uit-schakelaar op de ketel.
2. Sluit de gasaanvoer af.
3. Houd de installatie vorstvrij.
   Sluit de ketel niet af als de installatie niet vorstvrij gehouden kan worden.

5.4 Vorstbeveiliging

Opgelet
- Schakel de ketel uit en tap de ketel en de CV-installatie af, als u voor langere tijd geen gebruik maakt van de woning of het gebouw en er kans is op vorst.
- De vorstbeveiliging werkt niet als de ketel buiten bedrijf is.
- De ingebouwde ketelbeveiliging werkt alleen voor de ketel en niet voor de installatie en radiatoren.
- Open de kranen van alle op de installatie aangesloten radiatoren.

Zet de temperatuurregeling laag, bijvoorbeeld op 10°C.

Als het CV-water in de ketel te ver in temperatuur daalt, treedt de ingebouwde ketelbeveiliging in werking. Deze werkt als volgt:

- Bij een watertemperatuur lager dan 7°C start de pomp.
- Bij een watertemperatuur lager dan 4°C start de ketel.
- Bij een watertemperatuur hoger dan 10°C slaat de ketel af en draait de pomp kort na.

Om bevriezing van de installatie en radiatoren in vorstgevoelige ruimten (bijvoorbeeld een garage) te voorkomen, kan er op de ketel een buitensensor worden aangesloten.

6 Instellingen

6.1 Parameterlijst

6.1.1 CU-GH08-besturingseenheid parameters

Alle tabellen geven de fabrieksinstelling van de parameters weer.

Belangrijk
De tabellen beschrijven ook parameters die alleen van toepassing zijn als de verwarmingsketel gecombineerd wordt met andere apparaten.

Tab.13 Navigatie voor basisinstallateursniveau

Niveau	Menupad
Basisinstallateur	≡ > **Systeeminstallatie** > **CU-GH08** > Submenu (1) > **Parameters, tellers, signalen** > **Parameters** > **Algemeen** (2)
(1) Zie de kolom "Submenu" in de volgende tabel voor de correcte navigatie. De parameters zijn in specifieke functies gegroepeerd. (2) De parameters zijn ook rechtstreeks toegankelijk via de functie Zoek datapunten: ≡ > **Systeeminstallatie** > **Zoek datapunten**	

Tab.14 Fabrieksinstellingen op basisinstallateursniveau

Code	Displaytekst	Beschrijving	Instelbereik	Submenu	15	25	24/28 MI	35	35/40 MI
AP016	CV-functie aan/uit	CV-functie activeren	0 = Uit 1 = Aan	Gasgestookt apparaat	1	1	1	1	1
AP017	SWW-functie aan/uit	Warm water functie activeren	0 = Uit 1 = Aan	Gasgestookt apparaat	1	1	1	1	1
AP073	Temp zomerbedrijf	Buitentemperatuur voor zomerbedrijf: bovengrens voor verwarming	10 – 30 °C	Buitentemp voeler	22	22	22	22	22
AP074	Geforc. zomermodus	De CV-functie is uitgeschakeld. Warm water blijft aan. Zomerbedrijf forceren.	0 = Uit 1 = Aan	Buitentemp voeler	0	0	0	0	0
CP010	Taanv setpunt groep	Aanvoertemperatuur setpunt voor groep bij afwezigheid van ruimte- en buitentemperatuurvoeler	0 – 90 °C	CIRCA	80	80	80	80	80
CP080 CP081 CP082 CP083 CP084 CP085	Groep,setpunt ruimte	Activiteittemperatuur per groep	5 – 30 °C	CIRCA	16 20 6 21 22 20	16 20 6 21 22 20	16 20 6 21 22 20	16 20 6 21 22 20	16 20 6 21 22 20
CP200	Groep,stpnt Tk handm	Gewenste ruimtetemperatuur tijdens handmatig bedrijf	5 – 30 °C	CIRCA	20	20	20	20	20
CP320	BedrijfsmGroepModus	Bedrijfsmodus van de groep	0 = Schema 1 = Handmatig 2 = Uit	CIRCA	1	1	1	1	1
CP510	Tijdel. ruimtesetpt	Tijdelijk gewenste ruimtetemperatuur	5 – 30 °C	CIRCA	20	20	20	20	20
CP550	Groep, haardmodus	Openhaardmodus is actief	0 = Uit 1 = Aan	CIRCA	0	0	0	0	0

Code	Displaytekst	Beschrijving	Instelbereik	Submenu	15	25	24/28 MI	35	35/40 MI
CP660	Icoon weerg groep	Kies icoon voor deze groep	0 = Geen 1 = Alle 2 = Slaapkamer 3 = Woonkamer 4 = Studeer-/werkkamer 5 = Buiten 6 = Keuken 7 = Kelder	CIRCA	3	3	3	3	3
DP060	SWW tijdprog gekozen	Geselecteerde klokprogramma voor warmwater	0 = Klokprogramma 1 1 = Klokprogramma 2 2 = Klokprogramma 3	Warm water klokprogr	0	0	0	0	0
DP070	Comfort setpunt SWW	Comfort temperatuur warmwater	40 – 65 °C	Warm water klokprogr Warm water klokprogr	60	60	55	55	60
DP080	ECO setpnt SWW	ECO temperatuur voor warmwater	7 – 50 °C	Warm water klokprogr	15	15	15	15	15
DP200	SWW modus	Warmwater modus	0 = Schema 1 = Handmatig 2 = Uit	Warm water klokprogr	0	0	0	0	0
DP337	SWW-vakantiesetpunt	Vakantierichttemperatuur uit sanitair-warmwaterboiler	10 – 60 °C	Warm water klokprogr	10	10	10	10	10
DP357	Max douchetijd	Instelling maximale douchetijd	0 – 180 Min	Douche timer	0	0	0	0	0
DP367	Actie douche te lang	Instelling actie bij overschreiden maximale douchetijd	0 = Uit 1 = Waarschuwing 2 = Verlaag setpunt	Douche timer	0	0	0	0	0
DP377	SWW Temp na douche	Verlaagde warmwater temperatuur na verstrijken douchetimer	0 – 65 °C	Douche timer	40	40	40	40	40

6.2 De kamertemperatuur van een zone wijzigen

6.2.1 De bedrijfsmodus van een zone wijzigen

Regel de kamertemperatuur van de diverse zones van het huis. U kunt uit 5 bedrijfsmodi kiezen:

▶▶ Selecteer zone > **Bedrijfsmodus**

Gebruik de draaiknop om te selecteren.
Gebruik de toets ✔ om de selectie te bevestigen.

1. Selecteer het pictogram van de zone die u wilt wijzigen.
2. Selecteer **Bedrijfsmodus**

3. Selecteer de gewenste bedrijfsmodus:

Tab.15 Bedrijfsmodi

Picto-gram	Functie	Beschrijving
	Klokprogramma	De kamertemperatuur wordt geregeld door een klokprogramma
	Handmatig	De kamertemperatuur is op een vaste waarde ingesteld
	Korte temperatuurverandering	De kamertemperatuur wordt tijdelijk gewijzigd
	Vakantie	De kamertemperatuur wordt verlaagd tijdens uw vakantie om energie te besparen
	Vorstbeveiliging	Bescherm de verwarmingsketel en installatie tegen bevriezing in de winter

6.2.2 De kamertemperatuur tijdelijk wijzigen

Ongeacht de bedrijfsmodus voor een zone is het mogelijk om de kamertemperatuur voor een korte periode te wijzigen. Als deze periode is verstreken, wordt de geselecteerde bedrijfsmodus hervat.

▶▶ Selecteer zone > **Bedrijfsmodus** > **Korte temperatuurverandering**

Gebruik de draaiknop om te selecteren.
Gebruik de toets ✔ om de selectie te bevestigen.

De kamertemperatuur kan alleen op die manier worden ingesteld als een kamertemperatuursensor/-thermostaat is geïnstalleerd.

1. Selecteer het pictogram van de zone die u wilt wijzigen.
2. Selecteer **Bedrijfsmodus**
3. Selecteer **Korte temperatuurverandering**.
4. Stel de duur in uren en minuten in.
5. Stel de tijdelijke kamertemperatuur in.

6.2.3 Klokprogramma om de kamertemperatuur te regelen

■ Een klokprogramma creëren

Met een klokprogramma kunt u de kamertemperatuur per uur en per dag variëren. De kamertemperatuur wordt gekoppeld aan de activiteit van het klokprogramma. U kunt maximaal drie klokprogramma's per zone creëren. U kunt bijvoorbeeld een programma creëren voor een week met normale werkuren en een programma voor een week als u grotendeels thuis bent.

▶▶ Selecteer zone > **Klokprogramma verwarmen**

Gebruik de draaiknop om te selecteren.
Gebruik de toets ✔ om de selectie te bevestigen.

1. Selecteer het pictogram van de zone die u wilt wijzigen.
2. Selecteer **Klokprogramma verwarmen**.
3. Selecteer het klokprogramma dat u wilt wijzigen: **Klokprogramma 1**, **klokprogramma 2** of **Klokprogramma 3**.
   ⇨ Voor maandag geplande activiteiten worden weergegeven. De laatste geplande activiteit van een dag is actief tot de eerste activiteit op de volgende dag. Bij de eerste start hebben alle weekdagen twee standaardactiviteiten; **Thuis** te beginnen om 6:00 uur en **Slapen** om 22:00 uur.

Afb.10 Weekdag

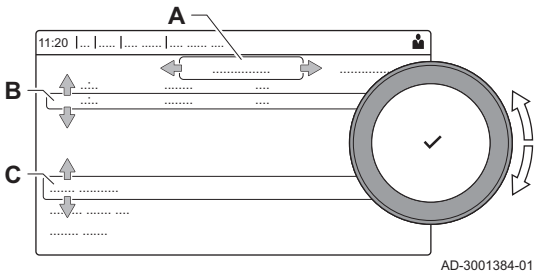

4. Selecteer de weekdag die u wilt wijzigen.

   A Weekdag
   B Overzicht van geplande activiteiten
   C Lijst van acties

5. U kunt de volgende acties uitvoeren:
   5.1. Selecteer geplande activiteit om de tijd te wijzigen waarop deze actie zal starten, de temperatuur te wijzigen of om de geselecteerde activiteit te wissen.
   5.2. **Voeg tijd en activiteit toe** om een nieuwe activiteit toe te voegen aan de geplande activiteiten.
   5.3. **Naar andere dag kopiëren** om de geplande activiteiten van de weekdag naar andere dagen te kopiëren.
   ⇨ De activiteiten met de geconfigureerde tijd en temperatuur worden naar de geselecteerde dagen gekopieerd.
   5.4. **Stel activiteitstemperaturen in** om de temperatuur te wijzigen.

■ Een klokprogramma activeren

Om het klokprogramma te gebruiken is het nodig om de bedrijfsmodus **Klokprogramma** te activeren. Deze activering wordt apart voor elke zone uitgevoerd.

▶▶ Selecteer zone > **Bedrijfsmodus** > **Klokprogramma**

Gebruik de draaiknop om te selecteren.
Gebruik de toets ✔ om de selectie te bevestigen.

1. Selecteer het pictogram van de zone die u wilt wijzigen.
2. Selecteer **Bedrijfsmodus**.
3. Selecteer **Klokprogramma**.
4. Selecteer het klokprogramma **Klokprogramma 1**, **klokprogramma 2** of **Klokprogramma 3**.

6.3 De sanitair-warmwatertemperatuur wijzigen

6.3.1 De bedrijfsmodus van het sanitair warm water wijzigen

U kunt de bedrijfsmodus voor warmwaterbereiding wijzigen. U kunt uit 5 bedrijfsmodi kiezen.

▶▶ > **Bedrijfsmodus**

Gebruik de draaiknop om te selecteren.
Gebruik de toets ✔ om de selectie te bevestigen.

1. Selecteer het pictogram [ ].
2. Selecteer **Bedrijfsmodus**

Deze optie is niet beschikbaar als de installateursingang is ingeschakeld.

3. Selecteer de gewenste bedrijfsmodus:

Tab.16 Bedrijfsmodi

Picto-gram	Functie	Beschrijving
	Klokprogramma	De sanitair-warmwatertemperatuur wordt geregeld door een klokprogramma
	Handmatig	De sanitair-warmwatertemperatuur wordt op een vaste waarde ingesteld
	Warmwaterboost	De sanitair-warmwatertemperatuur wordt geleidelijk verhoogd
	Vakantie	De sanitair-warmwatertemperatuur wordt verlaagd tijdens uw vakantie om energie te besparen
	Vorstbeveiliging	Bescherm het toestel en installatie tegen bevriezing.

6.3.2 De sanitair-warmwatertemperatuur tijdelijk verhogen

Ongeacht de bedrijfsmodus geselecteerd voor de bereiding van sanitair warm water, is het mogelijk om de SWW-temperatuur voor een korte periode te wijzigen. Na deze periode wordt de warmwatertemperatuur verlaagd tot de richtwaarde **Gereduceerd**. Dit wordt een warmwaterboost genoemd.

▶▶ > **Bedrijfsmodus** > **Warmwaterboost**

Gebruik de draaiknop om te selecteren.
Gebruik de toets ✔ om de selectie te bevestigen.

Belangrijk
De temperatuur van sanitair warm water kan alleen op die manier worden ingesteld als een sanitair-warmwatersensor is geïnstalleerd.

1. Selecteer het pictogram [ ].
2. Selecteer **Bedrijfsmodus**.
3. Selecteer **Warmwaterboost**.
4. Stel de duur in uren en minuten in.
   ⇨ De temperatuur wordt verhoogd tot de **Comfort setpunt SWW** voor de duur van de boost.

6.3.3 De comfort- en verlaagde warmwatertemperatuur wijzigen

U kunt de comfort- en verlaagde warmwatertemperatuur wijzigen in het klokprogramma.

▶▶ > **SWW-setpunten**

Gebruik de draaiknop om te selecteren.
Gebruik de toets ✔ om de selectie te bevestigen.

1. Selecteer het pictogram [ ].
2. Selecteer **SWW-setpunten**.
3. Selecteer het setpunt dat u wilt wijzigen:
   - **Comfort setpunt SWW** : De temperatuur als de warmwaterproductie wordt ingeschakeld.
   - **ECO setpnt SWW** : De temperatuur als de warmwaterproductie wordt uitgeschakeld.
4. Stel de gewenste temperatuur in.

6.3.4 Klokprogramma om de SWW-temperatuur te regelen

■ Een klokprogramma creëren

Met een klokprogramma kunt u de SWW-temperatuur per uur en per dag variëren. De warmwatertemperatuur wordt gekoppeld aan de activiteit van het klokprogramma.

▶▶ > **Bedrijfsmodus**

Gebruik de draaiknop om te selecteren.
Gebruik de toets ✔ om de selectie te bevestigen.

U kunt maximaal drie klokprogramma's creëren. U kunt bijvoorbeeld een programma creëren voor een week met normale werkuren en een programma voor een week als u meestal thuis bent.

1. Selecteer het pictogram [ ].
2. Selecteer **Klokprogramma's**.

3. Selecteer het klokprogramma dat u wilt wijzigen: **Klokprogramma 1**, **klokprogramma 2** of **Klokprogramma 3**.
   ⇨ Voor maandag geplande activiteiten worden weergegeven. De laatste geplande activiteit van een dag is actief tot de eerste activiteit op de volgende dag. De geplande activiteiten worden weergegeven. Bij de eerste start hebben alle weekdagen twee standaardactiviteiten; **Comfort** te beginnen om 6:00 uur en **Gereduceerd** om 22:00 uur.
4. Selecteer de weekdag die u wilt wijzigen.

Afb.11 Weekdag

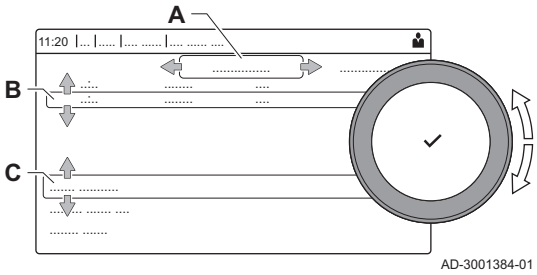

A Weekdag
B Overzicht van geplande activiteiten
C Lijst van acties

5. U kunt de volgende uitvoeren:
   5.1. **Selecteer geplande activiteit** om de tijd te wijzigen waarop deze actie zal starten, de temperatuur te wijzigen of om de geselecteerde activiteit te wissen.
   5.2. **Voeg tijd en activiteit toe** om een nieuwe activiteit toe te voegen aan de geplande activiteiten.
   5.3. **Naar andere dag kopiëren** om een geplande activiteiten van de weekdag naar andere dagen te kopiëren.
   5.4. **Stel activiteitstemperaturen in** om de temperatuur te wijzigen.

■ Klokprogramma voor SWW activeren

Om het klokprogramma voor SWW te gebruiken, is het nodig om de bedrijfsmodus **Klokprogramma**te activeren. Deze activering wordt apart voor elke zone uitgevoerd.

▶▶ > **Bedrijfsmodus** > **Klokprogramma**

Gebruik de draaiknop om te selecteren.
Gebruik de toets ✔ om de selectie te bevestigen.

1. Selecteer het pictogram [ ].
2. Selecteer **Bedrijfsmodus**.
3. Selecteer **Klokprogramma**.
4. Selecteer het klokprogramma **Klokprogramma 1**, **klokprogramma 2** of **Klokprogramma 3**.

6.4 Vakantieprogramma's voor alle zones activeren

Tijdens een vakantieperiode kunnen de kamertemperatuur en/of de sanitair-warmwatertemperatuur worden verlaagd om energie te besparen. Met de volgende procedure kunt u de vakantiemodus voor alle zones en de SWW-temperatuur activeren.

Gebruik de draaiknop om te selecteren.
Gebruik de toets ✔ om de selectie te bevestigen.

1. Selecteer het pictogram [ ].
2. Selecteer **Begindatum vakantie**.
3. Configureer de startdatum.
4. Selecteer **Einddatum vakantie**.
   ⇨ De dag na de startdatum van uw vakantie wordt weergegeven.
5. Configureer de einddatum.
6. Selecteer **Gewenste ruimtetemperatuur in vakantieperiode**.
7. Configureer de temperatuur.

U kunt het vakantieprogramma resetten of annuleren door **Resetten** in het vakantiemodusmenu te selecteren.

7 Onderhoud

7.1 Algemeen

- Voer de standaardcontrole- en onderhoudshandelingen één keer per jaar uit.
- Voer de specifieke onderhoudshandelingen uit, indien nodig.

Opgelet
- Onderhoudswerkzaamheden moeten door een erkend installateur worden uitgevoerd.
- Het wordt aanbevolen om een onderhoudscontract af te sluiten.
- Vervang de defecte of versleten onderdelen door originele reserveonderdelen.
- Een jaarlijkse inspectie is verplicht.

7.2 Onderhoudsinstructies

1. Controleer de waterdruk van de CV-installatie. Indien nodig: vul de CV-installatie bij.

Belangrijk
Als de waterdruk lager is dan 0,8 bar, moet water worden bijgevuld. Geadviseerde waterdruk tussen 1,5 en 2 bar.

2. Controleer radiatoren op lekkage en (speciaal in vochtige ruimtes) op roest.
3. Open en sluit de radiatorkranen meerdere keren per jaar om deze draaibaar te houden.
4. Reinig de buitenzijde van de ketel met een vochtige doek en een zacht schoonmaakmiddel.

Opgelet
Alleen een erkend installateur mag de binnenzijde van de ketel reinigen.

7.3 Bijvullen van de installatie

Afb.12 Automatische bijvulinrichting

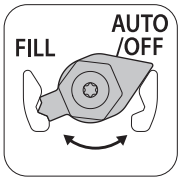

AD-0001352-01

Met de automatische bijvulinrichting kan de CV-installatie (semi)automatisch bijgevuld worden.

Zie
Bijvullen van de installatie met automatische bijvulinrichting, pagina 22

Belangrijk
- Semi-automatisch (bij)vullen betekent: De ketel geeft aan dat de installatie (bij)gevuld moet worden en vraagt om een bevestiging door de gebruiker.
- Automatisch bijvullen betekent: De installatie wordt bijgevuld zodra de waterdruk te laag is.
- Met een parameter kan de installateur instellen of de installatie automatisch of semi-automatisch bijgevuld wordt.

De automatische bijvulinrichting kan ook gebruikt worden om de CV-installatie handmatig bij te vullen.

7.3.1 Bijvullen van de installatie met automatische bijvulinrichting

De automatische bijvulinrichting is onder de ketel geplaatst. Deze bijvulinrichting kan een CV-installatie automatisch of semi-automatisch (na bevestiging door de gebruiker) bijvullen wanneer de waterdruk is gedaald naar een waarde lager dan de ingesteld minimale waterdruk. De installatie wordt bijgevuld tot de ingestelde maximale bedrijfsdruk.

Afb.13 AUTO stand

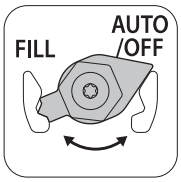

AD-0001352-01

1. Controleer of de ketel is ingeschakeld.

Opgelet
De automatische bijvulinrichting is alleen actief wanneer de ketel is ingeschakeld.

2. Controleer of de automatische bijvulinrichting ingesteld is op **AUTO**
3. Wanneer de ketel is ingesteld op automatisch bijvullen, hoeft de gebruiker geen actie te ondernemen bij een te lage waterdruk: het bijvullen start automatisch.
4. Wanneer de ketel is ingesteld op semi-automatisch bijvullen, verschijnt bij een te lage waterdruk een melding in het display.
   4.1. Druk op de toets ✔ om het bijvullen te bevestigen.

Belangrijk
Het bijvullen kan alleen onderbroken worden wanneer de waterdruk hoger is dan > 0,3 bar.

5. Wanneer het automatisch bijvullen klaar is, verschijnt er een melding in het display:
   5.1. Druk op de toets ⮌ om terug te keren naar het hoofdscherm.

Opgelet
- Wanneer het bijvullen te lang duurt, zal waarschuwingscode **A.02.33** verschijnen. De ketel blijft normaal functioneren.
- Wanneer de ketel te vaak moet bijvullen, zal waarschuwingscode **A.02.34** verschijnen. De ketel blijft normaal functioneren.
- Het bijvullen kan door de ketel tijdelijk onderbroken worden voor normale ketelactiviteiten, zoals de productie van warm tapwater.

7.3.2 Bijvullen van de installatie (handmatig)

Opgelet
Draai alle radiatorkranen van de CV-installatie open voor het vullen.

1. Controleer de waterdruk op het keteldisplay.
2. Zet de automatische bijvulinrichting in de stand FILL en vul de installatie bij.

Afb.14 FILL stand

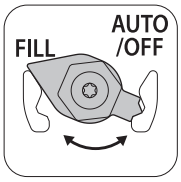

AD-0001358-01

Belangrijk
Geadviseerde waterdruk tussen 1,5 en 2 bar.

Afb.15 AUTO/OFF stand

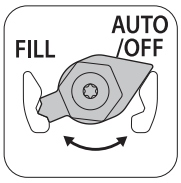

AD-0001352-01

3. Zet de automatische bijvulinrichting in de stand AUTO/OFF.
4. Controleer de waterzijdige aansluitingen op dichtheid.

7.3.3 De automatische vul-/bijvulunit activeren

Als de verwarmingsketel is uitgerust met een automatische vul-/bijvulunit en de minimale waterdruk is bereikt, wordt het systeem automatisch bijgevuld als dit zich in de modus **Auto** bevindt. In de **Handmatig**-modus geeft de ketel aan dat bijvullen nodig is. Indien gewenst kunt u de installatie handmatig bijvullen voordat de minimumwaterdruk wordt bereikt door de automatische vul-/bijvulunit te activeren.

▶▶ > **Start water vullen**

Gebruik de draaiknop om te selecteren.
Gebruik de toets ✔ om de selectie te bevestigen.

1. Selecteer het pictogram [ ].
2. Selecteer **Start water vullen**.
   ⇨ De automatische vul-/bijvulunit vult uw installatie bij tot de maximale operationele waterdruk wordt bereikt.

7.4 CV-installatie ontluchten

Afb.16 Ontluchten van de installatie

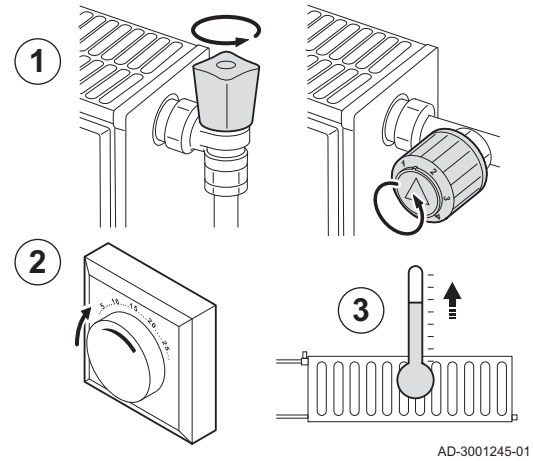

De eventueel in de ketel, de leidingen of de kranen aanwezige lucht moet verwijderd worden, om storende geluiden te voorkomen die tijdens het verwarmen of tappen van water kunnen ontstaan. Ga hiervoor als volgt te werk:

1. Draai alle radiatorkranen van de CV-installatie open.
2. Stel de ruimtethermostaat af op een zo hoog mogelijke temperatuur.
3. Wacht tot de radiatoren warm zijn.

Afb.17 Ontluchten van de installatie

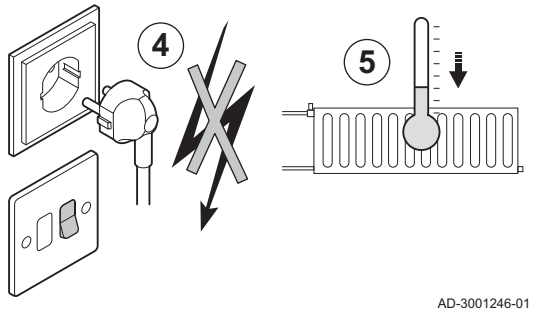

4. Maak de ketel spanningsloos.
5. Wacht ongeveer 10 minuten tot de radiatoren lauw aanvoelen.

Afb.18 Ontluchten van de installatie

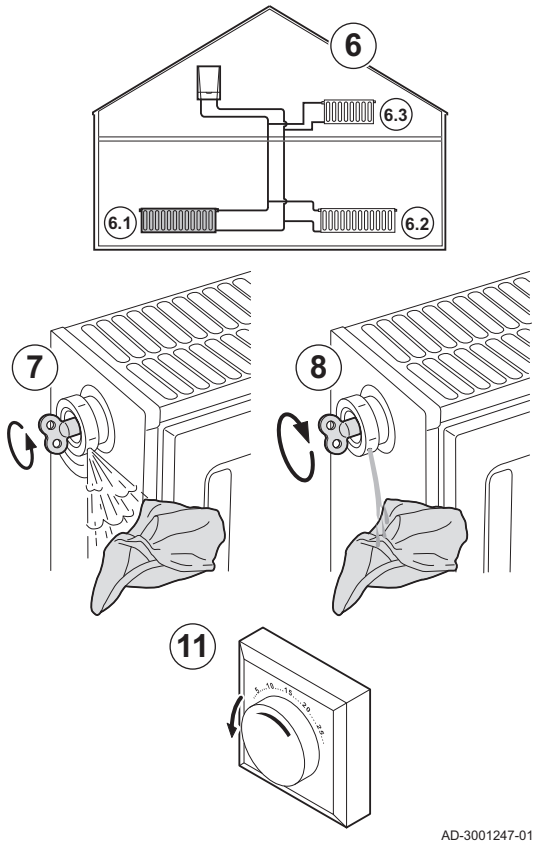

6. Ontlucht de radiatoren. Werk van beneden naar boven.
7. Open het ontluchtingskoppelstuk met de ontluchtingssleutel en houd daarbij een doek tegen het koppelstuk gedrukt.

Waarschuwing
Het water kan nog warm zijn.

8. Wacht totdat er water uit de ontluchter komt en sluit de ontluchter.
9. Steek de stekker van de ketel in een geaard stopcontact.

Belangrijk
De ketel doorloopt na inschakelen van de spanning altijd een automatisch ontluchtingsprogramma van ca. 3 minuten.

10. Controleer na het ontluchten of de waterdruk in de installatie nog voldoende is. Indien nodig: vul de CV-installatie bij.
11. Stel de ruimtethermostaat of de regeling in.

Zie ook
Bijvullen van de installatie, pagina 22

7.5 De CV-installatie aftappen

Afb.19 De installatie aftappen

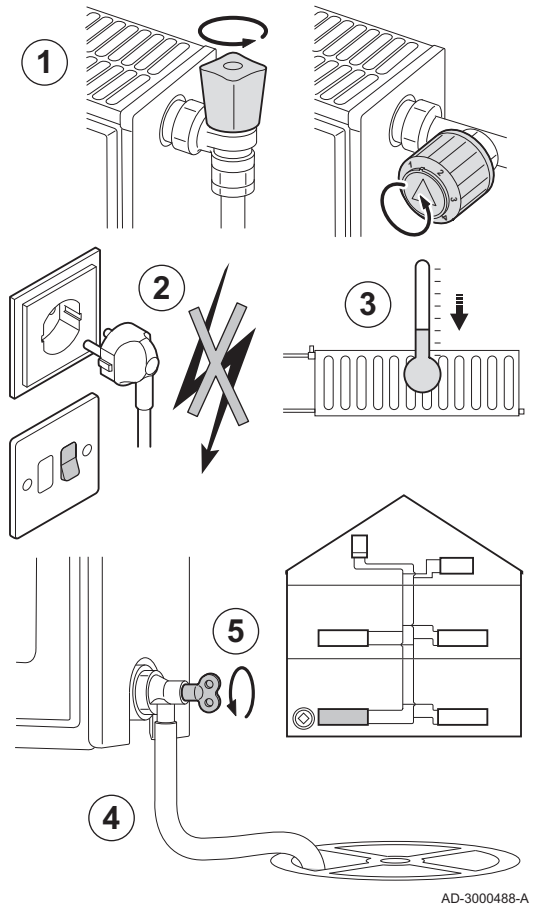

Het aftappen van de CV-installatie kan nodig zijn als radiatoren moeten worden vervangen, bij ernstige waterlekkage, of als bevriezingsgevaar dreigt. Ga hiervoor als volgt te werk:

1. Draai alle radiatorkranen van de CV-installatie open.
2. Haal de stekker van de ketel uit het stopcontact.
3. Wacht ongeveer 10 minuten tot de radiatoren lauw aanvoelen.
4. Sluit een afvoerslang aan op het laagst gelegen aftappunt. Leg het uiteinde van de slang in een afvoerput of op een plaats waar afgetapt leidingwater geen schade veroorzaakt.
5. Draai de vul- / aftapkraan van de CV-installatie open. Tap de cv-installatie af.

Waarschuwing
Het water kan nog warm zijn.

6. Draai de aftapkraan dicht als er geen water meer uit het aftappunt komt.

8 Bij storing

8.1 Storingscodes

8.1.1 Waarschuwing

Als een situatie fout dreigt te gaan, geeft de ketel voor sommige storingen eerst een waarschuwing. Het display toont een waarschuwingscode: bijvoorbeeld **A02.33**.

Belangrijk
De ketel blijft in bedrijf maar de oorzaak van de waarschuwing moet worden onderzocht. Een waarschuwing kan leiden tot een blokkering of vergrendeling.

8.1.2 Blokkering

Een blokkering is een (tijdelijke) status van de ketel, als gevolg van een ongewone toestand. Het display toont een blokkeringscode: bijvoorbeeld **H01.14**.

De ketel wacht of de toestand vanzelf veranderd. Als de oorzaak voor de blokkering blijft bestaan, dan zal de ketel in storing (vergrendeling) gaan.

Belangrijk
- De ketel komt zelfstandig weer in bedrijf als de oorzaak van de blokkering is opgeheven.
- De functies van de ketel die niet geblokkeerd zijn, blijven in werking.

8.1.3 Vergrendeling

Wanneer de blokkeringscondities in de ketel blijven bestaan, dan gaat de ketel in vergrendeling (ook wel storing genoemd). De ketel vergrendelt ook, als er ergens in de ketel een storing wordt gesignaleerd. Het display knippert rood en toont een storingscode: bijvoorbeeld **E04.08**.

Belangrijk
De ketel komt pas weer in bedrijf als de oorzaak van de vergrendeling is opgeheven en na het uitvoeren van een reset.

8.1.4 Melden storingscodes

Afb.20 Typeplaat

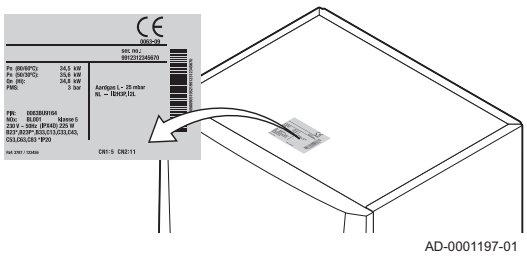

Neem contact op met de installateur, indien een storingscode niet verdwijnt. Noteer de volgende gegevens alvorens contact op te nemen met de installateur:

- Storingscode
- Gebruikte gassoort
- Type ketel
- Fabricagedatum
- Serienr. van het apparaat

Deze gegevens zijn te vinden op de typeplaat die boven op de ketel is geplakt.

8.2 De naam en het telefoonnummer van de installateur lezen

De installateur kan zijn naam en telefoonnummer op het bedieningspaneel instellen. U kunt deze informatie lezen als u contact wilt opnemen met de installateur.

▶▶ ≡ > **Systeeminstellingen** > **Installateursgegevens**

Gebruik de draaiknop om te selecteren.
Gebruik de toets ✔ om de selectie te bevestigen.

1. Druk op de toets ≡.
2. Selecteer **Systeeminstellingen**⚙
3. Selecteer **Installateursgegevens**.
   ⇨ De naam en het telefoonnummer van de installateur worden weergegeven.

8.3 Problemen en oplossingen

Tab.17 Problemen en oplossingen

Probleem	Oplossing
Er is geen sanitair warm water.	• De ketel werkt niet: - Controleer of er spanning op de ketel staat. - Controleer de zekering en de schakelaars. - Controleer of de gaskraan goed geopend is. • De SWW-functie is uitgeschakeld: schakel de functie SWW in.
De radiatoren zijn koud.	• De CV-functie is uitgeschakeld: schakel de CV-functie in. • De radiatorkranen zijn niet open: open de kranen van alle op de installatie aangesloten radiatoren. • De ketel werkt niet: - Controleer of er spanning op de ketel staat. - Controleer de zekeringen en de schakelaars. - Controleer of de gaskraan goed geopend is. • De waterdruk is te laag; vul de installatie bij met water. • De richttemperatuur voor de verwarming is te laag: verhoog de waarde van de parameter **CP010** of, indien een kamerthermostaat is aangesloten, de temperatuur hiervan.
De ketel werkt niet.	• Geen stroomvoorziening: - Controleer of er spanning op de ketel staat. - Controleer de zekering en de schakelaars. • De ketel staat op blokkering: - Controleer of de gaskraan goed geopend is: open de gaskraan. - herstart de ketel - Als de blokkering blijft bestaan: Neem contact op met de installateur: • De ketel staat in storing (vergrendeling): - Als de waarschuwing blijft bestaan: Neem contact op met de installateur:
De waterdruk is te laag (< 0,8 bar).	• Te weinig water in de CV-installatie: vul de installatie bij met water. • De automatische bijvulinrichting (indien aanwezig en ingesteld op automatisch bijvullen) geeft een waarschuwing omdat er te lang (**A.02.33**) of te vaak (**A.02.34**) bijgevuld moest worden: - Controleer of de hoofdwaterkraan goed geopend is. - Controleer de ketel en de CV-installatie op lekkage. - Als de waarschuwing blijft bestaan: Neem contact op met de installateur. • Waterlekkage. Neem contact op met de installateur:
Grote temperatuurschommelingen van het sanitair warm water.	Te weinig watertoevoer: open de kraan.
Storende geluiden in CV-leidingen/ circuit.	• Er zit lucht in de CV-leidingen: de eventueel in de ketel, leidingen of kranen aanwezige lucht moet verwijderd worden, om storende geluiden te voorkomen die tijdens het verwarmen of tappen van water kunnen ontstaan. • Het water stroomt te snel binnen de CV-installatie: neem contact op met de installateur. • De beugels van de CV-leidingen zijn te vast aangedraaid: neem contact op met de installateur.
Ernstige waterlekkage onder of bij de ketel.	De ketel of CV-leidingen zijn beschadigd: • Sluit de watertoevoer. • Neem contact op met de installateur:

9 Verwijdering

9.1 Verwijdering en recycling

Afb.21

MW-3000179-03

Belangrijk
Het verwijderen en afvoeren van de verwarmingsketel moeten door een gekwalificeerd persoon worden uitgevoerd volgens de plaatselijk en nationaal geldende regelgeving.

10 Milieu

10.1 Energiebesparing

- Zorg ervoor dat de ruimte waarin de ketel is gemonteerd, goed geventileerd is.
- Dicht ventilatie-openingen niet af.
- Plaats geen omkasting om radiatoren en hang er geen gordijnen voor.
- Plaats radiatorfolie op muren achter radiatoren. Dit reflecteert warmte die anders verloren gaat.
- Isoleer de leidingen in ruimtes die niet verwarmd worden (kelders en kruipruimtes).
- Draai radiatorkranen dicht in ruimtes waar niemand is.
- Laat warm (en koud) water niet onnodig stromen.
- Monteer een spaardouchekop. Dit bespaart tot 40% energie.
- Neem een douche in plaats van een bad. Een bad vraagt het dubbele aan water en energie.

10.1.1 Kamerthermostaten en instellingen

Kamerthermostaten zijn verkrijgbaar in verschillende uitvoeringen. Type en instelling van de thermostaat zijn van invloed op het totale energieverbruik.

Enkele tips:

- Een modulerende regelaar, eventueel in combinatie met thermostatische radiatorkranen, is energiezuinig en biedt hoog comfort. Met deze combinatie kan de temperatuur per vertrek worden ingesteld. Plaats echter geen thermostatische radiatorkranen in het vertrek waar de kamerthermostaat is.
- Helemaal open- of dichtdraaien van thermostatische radiatorkranen geeft ongewenste temperatuurschommelingen. Draai de thermostaatknop of -kraan in kleine stappen hoger of lager.
- Zet de thermostaat lager tot ca. 20°C. Dit bespaart stookkosten en energie.
- Zet de thermostaat ruim van tevoren op een lage stand wanneer ruimtes worden gelucht.
- Stel de watertemperatuur ’s zomers lager in dan ’s winters (bijvoorbeeld respectievelijk 60°C en 80°C) als een aan/uit thermostaat wordt gebruikt.
- Houd met de instelling van een klok- en programmeerbare thermostaat rekening met dagen dat er niemand aanwezig is en met vakanties.

11 Garanties

11.1 Algemeen

U heeft één van onze apparaten aangeschaft en wij danken u voor het vertrouwen dat u heeft in ons product.

Om voortdurend veilige en efficiënte werking te verzekeren, raden wij aan om het apparaat regelmatig te laten inspecteren en onderhouden.

Uw installateur en onze serviceafdeling staan uiteraard tot uw dienst.

11.2 Garantievoorwaarden

De volgende bepalingen sluiten de toepassing ten gunste van de koper van de wettelijke toepasselijke bepalingen op het gebied van verborgen gebreken in het land van de koper niet uit.

Op dit apparaat is een contractuele garantie van toepassing tegen alle fabricagefouten; de garantieperiode gaat in op de op de rekening van de installateur vermelde datum van aankoop.

De garantieperiode staat vermeld in onze prijslijst.

Als fabrikant kunnen wij geenszins aansprakelijk worden gesteld indien het apparaat niet goed wordt gebruikt, niet of slecht wordt onderhouden of niet correct gemonteerd wordt (wat dat betreft moet u zelf zorgen dat de montage aan een erkend installateur wordt toevertrouwd).

In het bijzonder kunnen wij niet aansprakelijk worden gesteld voor materiële schade, immateriële verliezen of lichamelijke ongevallen naar aanleiding van een installatie die niet overeenstemt met:

- De wettelijke en reglementaire of door de plaatselijke overheid opgelegde bepalingen.
- De nationaal of plaatselijk geldende bepalingen en de bijzondere bepalingen met betrekking tot de installatie.
- Onze handleidingen en installatievoorschriften, met name voor wat betreft het regelmatige onderhoud van de apparaten.

Onze garantie is beperkt tot de vervanging of reparatie van de door onze technische diensten als defect erkende onderdelen, met uitsluiting van de arbeids-, verplaatsings- en transportkosten.

Onze garantie geldt niet voor de vervangings- of reparatiekosten voor onderdelen die defect zijn naar aanleiding van normale slijtage, een verkeerd gebruik, de tussenkomst van niet-vakbekwame derden, een gebrekkig of onvoldoende toezicht of onderhoud, een niet-conforme elektrische voeding of het gebruik van ongeschikte brandstof of van brandstof van slechte kwaliteit.

Op de kleinere onderdelen, zoals motoren, pompen, elektrische afsluiters, enz. is de garantie enkel geldig als deze onderdelen nooit gedemonteerd werden.

De rechten, vermeld in de Europese richtlijn 99/44/EEG, geïmplementeerd door het wettelijk besluit nr. 24 van 2 februari 2002, gepubliceerd in het staatsblad nr. 57 van 8 maart 2002, blijven van kracht.

12 Bijlage

12.1 ErP-informatie

12.1.1 Productkaart

Tab.18 Productkaart

De Dietrich - AMC		15	25	24/28 MI	35	35/40 MI
Ruimteverwarming - temperatuurtoepassing		Midden	Midden	Midden	Midden	Midden
Waterverwarming - opgegeven capaciteitsprofiel		-	-	XL	-	XXL
Seizoensgebonden energie-efficiëntieklasse voor ruimteverwarming		A	A	A	A	A
Energie-efficiëntieklasse voor waterverwarming		-	-	A	-	A
Nominale warmteafgifte *(Prated of Psup)*	kW	15	25	25	35	35
Ruimteverwarming - jaarlijks energieverbruik	GJ	46	76	76	105	105

De Dietrich - AMC		15	25	24/28 MI	35	35/40 MI
Waterverwarming - jaarlijks energieverbruik	kWh GJ	- -	- -	37 17	- -	41 22
Seizoensgebonden energie-efficiëntie voor ruimte-verwarming	%	94	94	94	95	95
Energie-efficiëntie van waterverwarming	%	-	-	88	-	87
Geluidsvermogensniveau L_{WA} binnen	dB	45	51	51	53	53

Zie
Voor specifieke voorzorgsmaatregelen voor assemblage, installatie en onderhoud: Veiligheid, pagina 5

12.1.2 Pakketkaart

Afb.22 Pakketkaart voor ketels met vermelding van de energie-efficiëntie voor ruimteverwarming van het pakket

Seizoensgebonden energie-efficiëntie van ruimteverwarming door ruimteverwarmingstoestel met ketel

(1) **'I'** %

Temperatuurregelaar

overeenkomstig productkaart temperatuurregelaar

Klasse I = 1%, Klasse II = 2%, Klasse III = 1,5%, Klasse IV = 2%, Klasse V = 3%, Klasse VI = 4%, Klasse VII = 3,5%, Klasse VIII = 5%

(2) **+** ☐ %

Tweede ketel

overeenkomstig productkaart ketel

Seizoensgebonden energie-efficiëntie van ruimteverwarming (in %)

(3) **(☐ - 'I') x 0,1 = ±** ☐ %

Bijdrage zonne-energie

overeenkomstig productkaart zonne-energie-installatie

Collectoroppervlak (in m²)

Volume warmwatertank (in m³)

Collectorefficiëntie (in %)

Klasse warmwatertank (1)

A* = 0,95, A = 0,91, B = 0,86, C = 0,83, D - G = 0,81

(4) **('III' x ☐ + 'IV' x ☐) x 0,9 x (☐ /100) x ☐ = +** ☐ %

(1) Als de klasse van de warmwatertank boven A is, gebruik dan 0,95

Aanvullende warmtepomp

overeenkomstig productkaart warmtepomp

Seizoensgebonden energie-efficiëntie van ruimteverwarming (in %)

(5) **(☐ - 'I') x 'II' = +** ☐ %

Bijdrage zonne-energie EN aanvullende warmtepomp

selecteer kleinste waarde

0,5 x (4) ☐ **OF 0,5 x** (5) ☐ **= -** (6) ☐ %

Seizoensgebonden energie-efficiëntie van ruimteverwarming door pakket

(7) ☐ %

Seizoensgebonden energie-efficiëntieklasse van ruimteverwarming door pakket

G	F	E	D	C	B	A	A+	A++	A+++
<30%	≥30%	≥34%	≥36%	≥75%	≥82%	≥90%	≥98%	≥125%	≥150%

Ketel en aanvullende warmtepomp geïnstalleerd met lagetemperatuurwarmtestralers bij 35 °C?

overeenkomstig productkaart warmtepomp

(7) ☐ **+ (50 x 'II') =** ☐ %

De energie-efficiëntie van het pakket producten waarop deze kaart betrekking heeft, stemt eventueel niet overeen met de feitelijke energie-efficiëntie na installatie in het gebouw aangezien deze efficiëntie ook door andere factoren wordt beïnvloed, zoals het warmteverlies in het distributiesysteem en de dimensionering van de producten in verhouding tot de grootte van het gebouw en de kenmerken ervan.

AD-3000743-01

I De waarde van de seizoensgebonden energie-efficiëntie voor ruimteverwarming van de hoofdverwarming, uitgedrukt in %.

II De factor voor het wegen van de warmteafgifte van hoofd- en aanvullende verwarmingstoestellen van een pakket zoals aangegeven in de volgende tabel.

III De waarde van de wiskundige formule: 294/(11 · Prated), waarbij "Prated" is gerelateerd aan het ruimteverwarmingstoestel als hoofdverwarming.

IV De waarde van de wiskundige formule 115/(11 · Prated), waarbij "Prated" is gerelateerd aan het ruimteverwarmingstoestel als hoofdverwarming.

Tab.19 Weging van ketels

Psup / (Prated + Psup)(1)(2)	II, pakket zonder warmwatertank	II, pakket met warmwatertank
0	0	0
0,1	0,3	0,37
0,2	0,55	0,70
0,3	0,75	0,85
0,4	0,85	0,94
0,5	0,95	0,98
0,6	0,98	1,00
≥ 0,7	1,00	1,00

(1) De tussenliggende waarden worden berekend door lineaire interpolatie tussen de twee aangrenzende waarden.
(2) Prated is gerelateerd aan het ruimteverwarmingstoestel of het combinatieverwarmingstoestel als hoofdverwarming.

Afb.23 Pakketkaart voor combinatieverwarmingstoestellen (ketels of warmtepompen) met vermelding van de energie-efficiëntie voor waterverwarming van het pakket

Energie-efficiëntie van waterverwarming door combinatieverwarmingstoestel

(1) **'I'** %

Opgegeven capaciteitsprofiel: ☐

Bijdrage zonne-energie

overeenkomstig productkaart zonne-energie-installatie

Aanvullende elektriciteit

(1,1 x 'I' - 10%) x 'II' - 'III' - 'I' = + (2) ☐ %

Energie-efficiëntie van waterverwarming door pakket onder gemiddelde klimaatomstandigheden

(3) ☐ %

Energie-efficiëntieklasse van waterverwarming door pakket onder gemiddelde klimaatomstandigheden

	G	F	E	D	C	B	A	A+	A++	A+++
☐ M	<27%	≥27%	≥30%	≥33%	≥36%	≥39%	≥65%	≥100%	≥130%	≥163%
☐ L	<27%	≥27%	≥30%	≥34%	≥37%	≥50%	≥75%	≥115%	≥150%	≥188%
☐ XL	<27%	≥27%	≥30%	≥35%	≥38%	≥55%	≥80%	≥123%	≥160%	≥200%
☐ XXL	<28%	≥28%	≥32%	≥36%	≥40%	≥60%	≥85%	≥131%	≥170%	≥213%

Energie-efficiëntie van waterverwarming onder koudere en warmere klimaatomstandigheden

Kouder: (3) ☐ **- 0,2 x** (2) ☐ **=** ☐ **%**

Warmer: (3) ☐ **+ 0,4 x** (2) ☐ **=** ☐ **%**

De energie-efficiëntie van het pakket producten waarop deze kaart betrekking heeft, stemt eventueel niet overeen met de feitelijke energie-efficiëntie na installatie in het gebouw aangezien deze efficiëntie ook door andere factoren wordt beïnvloed, zoals het warmteverlies in het distributiesysteem en de dimensionering van de producten in verhouding tot de grootte van het gebouw en de kenmerken ervan.

AD-3000747-01

I De waarde van de energie-efficiëntie voor waterverwarming van het combinatieverwarmingstoestel, uitgedrukt in %.

II De waarde van de wiskundige formule $(220 \cdot Q_{ref})/Q_{nonsol}$, waarbij Q_{ref} is ontleend aan Verordening EU 811/2013, tabel 15 van bijlage VII en Q_{nonsol} is overgenomen van de productkaart van de zonne-energie-installatie voor het opgegeven capaciteitsprofiel M, L, XL of XXL van het combinatieverwarmingstoestel.

III De waarde van de wiskundige formule $(Q_{aux} \cdot 2{,}5)/(220 \cdot Q_{ref})$, uitgedrukt in %, waarbij Q_{aux} is overgenomen van de productkaart van de zonne-energie-installatie en Q_{ref} is ontleend aan Verordening EU 811/2013, tabel 15 van bijlage VII voor het opgegeven capaciteitsprofiel M, L, XL of XXL.

Oorspronkelijke gebruiksaanwijzing - © Copyright

Alle technische en technologische informatie in deze handleiding, evenals door ons ter beschikking gestelde tekeningen en technische beschrijvingen, blijven ons eigendom en mogen zonder onze toestemming niet worden vermenigvuldigd. Wijzigingen voorbehouden.

DE DIETRICH
FRANCE

Direction de la Marque
57, rue de la Gare - F-67580 Mertzwiller

03 88 80 27 00
03 88 80 27 99
www.dedietrich-thermique.fr

De Dietrich
SERVICE CONSOMMATEURS
0 825 120 520 Service 0,15 € / min + prix appel

VAN MARCKE NV
BE

LAR Blok Z, 5
B- 8511 KORTRIJK

+32 (0)56/23 75 11
www.vanmarcke.be

DE DIETRICH THERMIQUE IBERIA S.L.U.
ES

C/Salvador Espriu, 11
08908 L'HOSPITALET de LLOBREGAT

+34 902 030 154
info@dedietrichthermique.es
www.dedietrich-calefaccion.es

MEIER TOBLER AG
CH

Bahnstrasse 24 - CH - 8603 SCHWERZENBACH

+41 (0) 44 806 41 41
info@meiertobler.ch
+41 (0)8 00 846 846 Serviceline
www.meiertobler.ch

MEIER TOBLER SA
CH

Chemin de la Veyre-d'En-Haut B6,
CH -1806 St-Légier-La-Chiésaz

+41 (0) 21 943 02 22
info@meiertobler.ch
+41 (0)8 00 846 846 Serviceline
www.meiertobler.ch

DE DIETRICH
Technika Grzewcza sp. z o.o.
PL

ul. Północna 15-19, 54-105 Wrocław

+48 71 71 27 400
biuro@dedietrich.pl
801 080 881 Infocentrala 0,35 zł / min
www.facebook.com/DeDietrichPL
www.dedietrich.pl

BDR THERMEA (SLOVAKIA) s.r.o
SK

Hroznová 2318-911 05 Trenčín

+421 907 790 221
info@baxi.sk
www.dedietrichsk.sk

ООО «БДР Термия Рус»
RU

129164, Россия, г. Москва
Зубарев переулок, д. 15/1
Бизнес-центр «Чайка Плаза»,офис 309

8 800 333-17-18
info@dedietrich.ru
www.dedietrich.ru

NEUBERG S.A.
LU

39 rue Jacques Stas - B.P.12
L- 2549 LUXEMBOURG

+352 (0)2 401 401
www.neuberg.lu
www.dedietrich-heating.com

DE DIETRICH SERVICE
AT

0800 / 201608 freecall
www.dedietrich-heiztechnik.com

DUEDI S.r.l
IT

Distributore Ufficiale Esclusivo
De Dietrich-Thermique Italia Via Maestri del Lavoro, 16
12010 San Defendente di Cervasca (CN)

+39 0171 857170
+39 0171 687875
info@duediclima.it
www.duediclima.it

DE DIETRICH
CN

UNIT 1006 , CBD International
Mansion, No.16 Yong An Dong li,
Chaoyang District, 100022, Beijing China

+400 6688700
+86 10 6588 4834
contactBJ@dedietrich.com.cn
www.dedietrich-heating.com

BDR THERMEA Czech Republic s.r.o
CZ

Jeseniova 2770/56 - 130 00 Praha 3

+420 271 001 627
dedietrich@bdrthermea.cz
www.dedietrich.cz

CE

De Dietrich